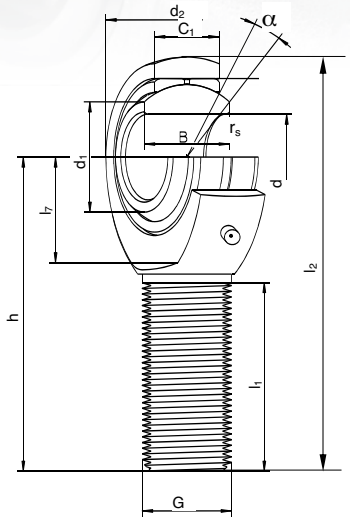

GAKFR ... PB

DIN ISO 12240-4
Maßreihe K
Gleitpaarung Stahl/Bronze, wartungspflichtig

Artikel	Hauptabmessungen					Gewicht	Tragzahlen		Anschlussmaße						
	d [mm]	B [mm]	$C_{1\,max}$ [mm]	d_K [mm]	α [°]	m [kg]	C [kN]	C_0 [kN]	d_1 [mm]	G [mm]	$d_{2\,max}$ [mm]	h [mm]	$l_{1\,min}$ [mm]	$l_{2\,max}$ [mm]	$l_{7\,min}$ [mm]
GAKFR 5 PB	5 +0,012 0	8 0 -0,12	7,5	11,112	13	0,013	3,2	9,1	7,7	M 5	19	33	19	44	9
GAKFR 6 PB	6 +0,012 0	9 0 -0,12	7,5	12,700	13	0,020	4,3	8,0	8,9	M 6	21	36	21	48	10
GAKFR 8 PB	8 +0,015 0	12 0 -0,12	9,5	15,875	12	0,033	7,2	13,1	10,3	M 8	25	42	25	56	12
GAKFR 10 PB	10 +0,015 0	14 0 -0,12	11,5	19,050	12	0,056	10,0	18,5	12,9	M 10	29	48	28	64	14
GAKFR 12 PB	12 +0,018 0	16 0 -0,12	12,5	22,225	12	0,087	13,4	20,8	15,4	M 12	33	54	32	72	16
GAKFR 14 PB	14 +0,018 0	19 0 -0,12	14,5	25,400	15	0,150	17,0	32,0	16,8	M 14	37	60	36	80	18
GAKFR 16 PB	16 +0,018 0	21 0 -0,12	15,5	28,575	15	0,190	21,6	45,2	19,3	M 16	43	66	37	89	21
GAKFR 18 PB	18 +0,018 0	23 0 -0,12	17,5	31,750	15	0,260	26,0	46,9	21,8	M 18x1,5	47	72	41	97	23
GAKFR 20 PB	20 +0,021 0	25 0 -0,12	18,5	34,925	15	0,350	31,5	45,6	24,3	M 20x1,5	51	78	45	106	25
GAKFR 22 PB	22 +0,021 0	28 0 -0,12	21,0	38,100	15	0,450	38,0	61,1	25,8	M 22x1,5	55	84	48	114	27
GAKFR 25 PB	25 +0,021 0	31 0 -0,12	23,0	42,850	15	0,600	47,5	72,8	29,5	M 24x2,0	61	94	55	127	30
GAKFR 30 PB	30 +0,021 0	37 0 -0,12	27,0	50,800	15	1,030	64,0	95,9	34,8	M 30x2,0	71	110	66	148	35
GAKFR 35 PB	35 +0,025 0	43 0 -0,12	32,0	57,150	15	1,600	80,0	101,0	37,7	M 36x2,0	81	140	85	183	40

Die Gesamttragfähigkeit wird durch die Tragfähigkeit des Kopfteiles C_0 vorbestimmt und gilt bei konstanter Last in radialer Lastrichtung.
Weitere Abmessungen und Sonderausführungen auf Anfrage.
Weitere Informationen zu Einbaubedingungen, Lagerluft, Werkstoffen etc. finden Sie in unserem technischen Anhang
Bezeichnung für Linksgewinde: **GAKFL ... PB**