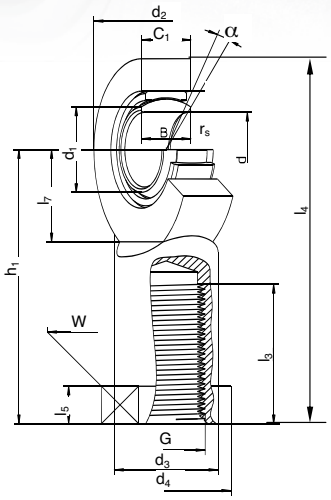

GIR ... UK

DIN ISO 12240-4
Maßreihe E
Gleitpaarung: Hartchrom / PTFE-Verbund
wartungsfrei

Artikel	Hauptabmessungen					Gewicht	Tragzahlen		Anschlussmaße										
	d [mm]	B [mm]	$C_{1\,max}$ [mm]	d_K [mm]	α [°]	m [kg]	C [kN]	C_0 [kN]	d_1 [mm]	G [mm]	$d_{2\,max}$ [mm]	d_3 [mm]	$d_{4\,max}$ [mm]	h_1 [mm]	$l_{3\,min}$ [mm]	$l_{4\,max}$ [mm]	l_5 [mm]	$l_{7\,min}$ [mm]	W[1)] [mm]
GIR 6 UK	6 $^{0}_{-0,008}$	6 $^{0}_{-0,12}$	4,5	10,0	13	0,021	3,6	8,1	8	M 6	22	11	14	30	11	43	5,0	10	11
GIR 8 UK	8 $^{0}_{-0,008}$	8 $^{0}_{-0,12}$	6,5	13,0	15	0,039	5,8	12,9	10	M 8	25	13	17	36	15	50	5,0	11	14
GIR 10 UK	10 $^{0}_{-0,008}$	9 $^{0}_{-0,12}$	7,5	16,0	12	0,061	8,6	17,6	13	M 10	30	16	20	43	15	60	6,5	13	17
GIR 12 UK	12 $^{0}_{-0,008}$	10 $^{0}_{-0,12}$	8,5	18,0	11	0,096	11,4	24,5	15	M 12	35	19	23	50	18	69	6,5	17	19
GIR 15 UK	15 $^{0}_{-0,008}$	12 $^{0}_{-0,12}$	10,5	22,0	8	0,180	17,6	36,0	18	M 14	41	22	27	61	21	83	8,0	19	22
GIR 17 UK	17 $^{0}_{-0,008}$	14 $^{0}_{-0,12}$	11,5	25,0	10	0,220	22,4	45,0	20	M 16	47	25	31	67	24	92	10,0	22	27
GIR 20 UK	20 $^{0}_{-0,010}$	16 $^{0}_{-0,12}$	13,5	29,0	9	0,350	31,5	60,0	24	M 20x1,5	54	28	36	77	30	106	10,0	24	32
GIR 25 UK	25 $^{0}_{-0,010}$	20 $^{0}_{-0,12}$	18,0	35,5	7	0,640	51,0	83,0	29	M 24x2,0	65	35	44	94	36	128	12,0	30	36
GIR 30 UK	30 $^{0}_{-0,010}$	22 $^{0}_{-0,12}$	20,0	40,7	6	1,050	65,5	110,0	34	M 30x2,0	75	42	52	110	45	149	15,0	34	41

Kurzbezeichnungen erfolgen in Anlehnung an DIN ISO 12240
1) Hersteller bedingte Abweichungen der Schlüsselweite zulässig
Weitere Informationen zu Einbaubedingungen, Lagerluft, Werkstoffen etc. finden Sie in unserem technischen Anhang
Bezeichnung für Linksgewinde: **GIL ... UK**
Weitere Abmessungen und Sonderausführungen auf Anfrage.